PRUMADA - ILUMINAÇÃO DAS ESCADARIAS E HALL'S

S/ ESCALA

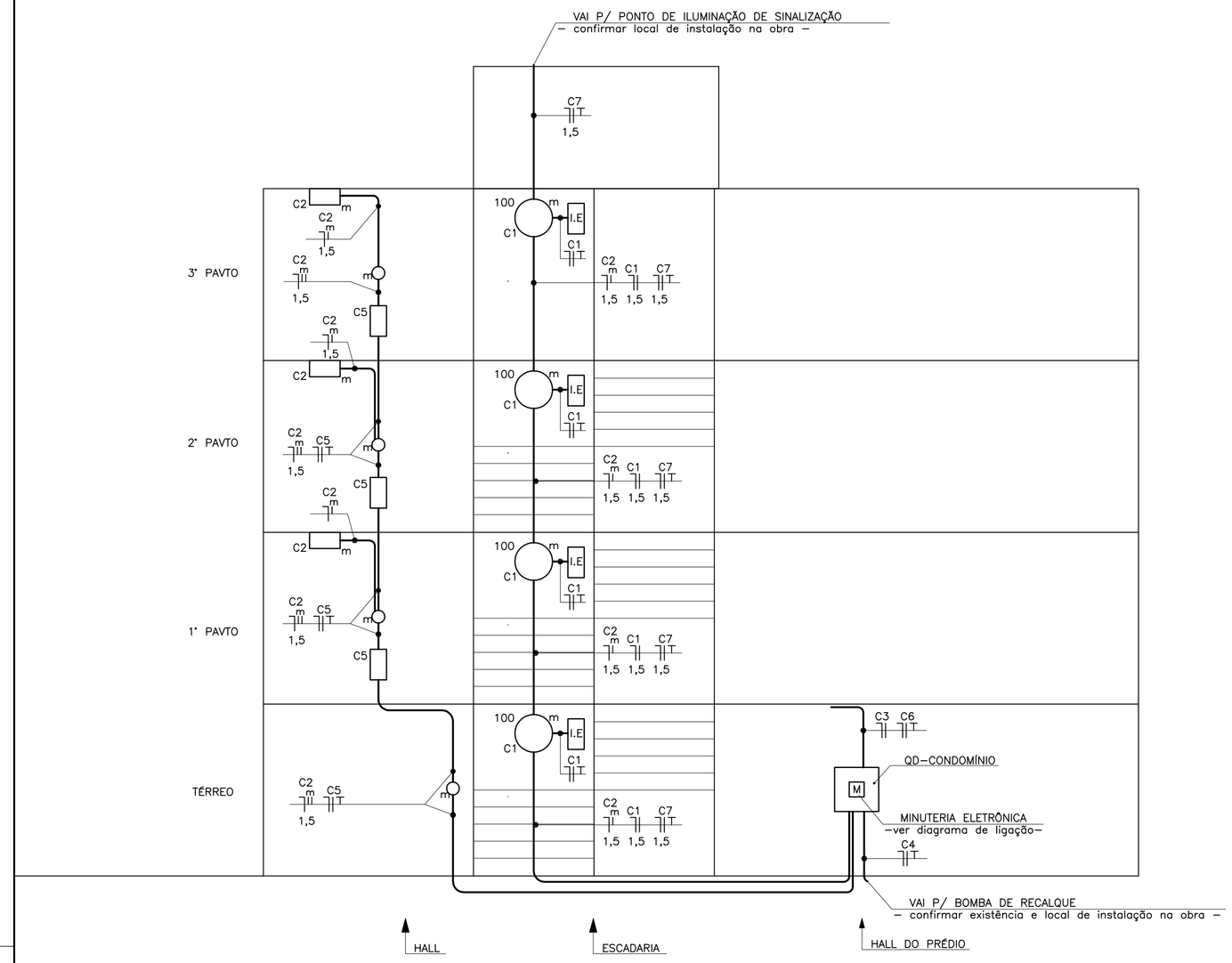

PRUMADA ELÉTRICA

S/ ESCALA

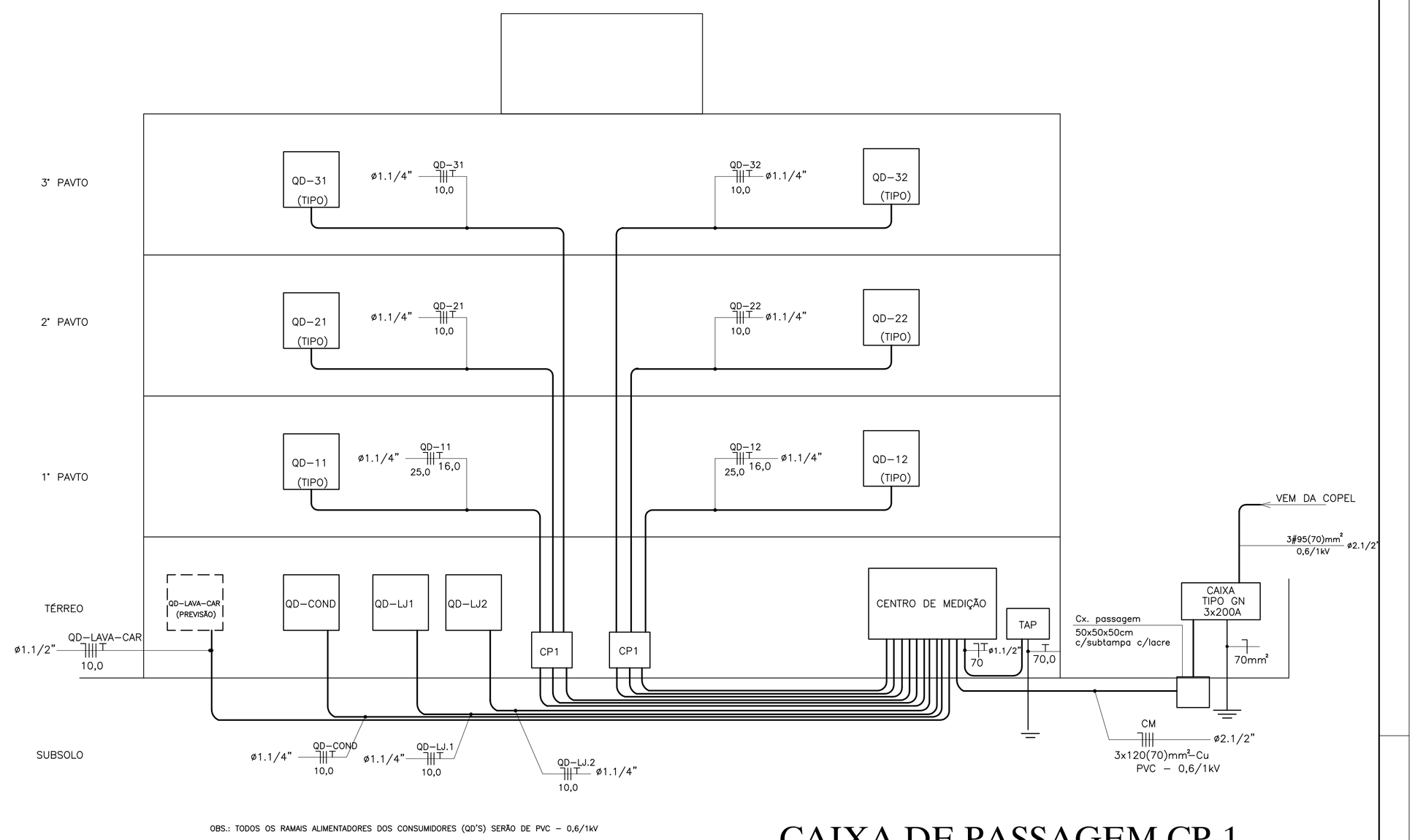

CAIXA DE PASSAGEM CP-1 INDIVIDUALIZADA NA PAREDE

ESCALA 1:10

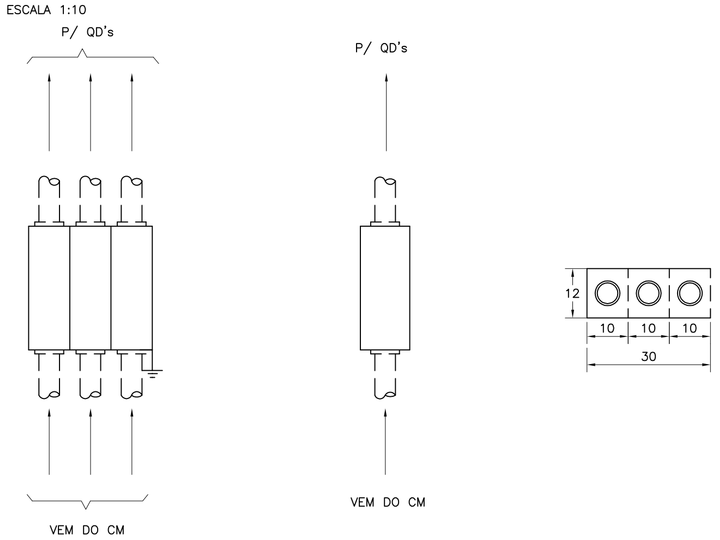

DIAGRAMA UNIFILAR DA ENTRADA

S/ ESCALA

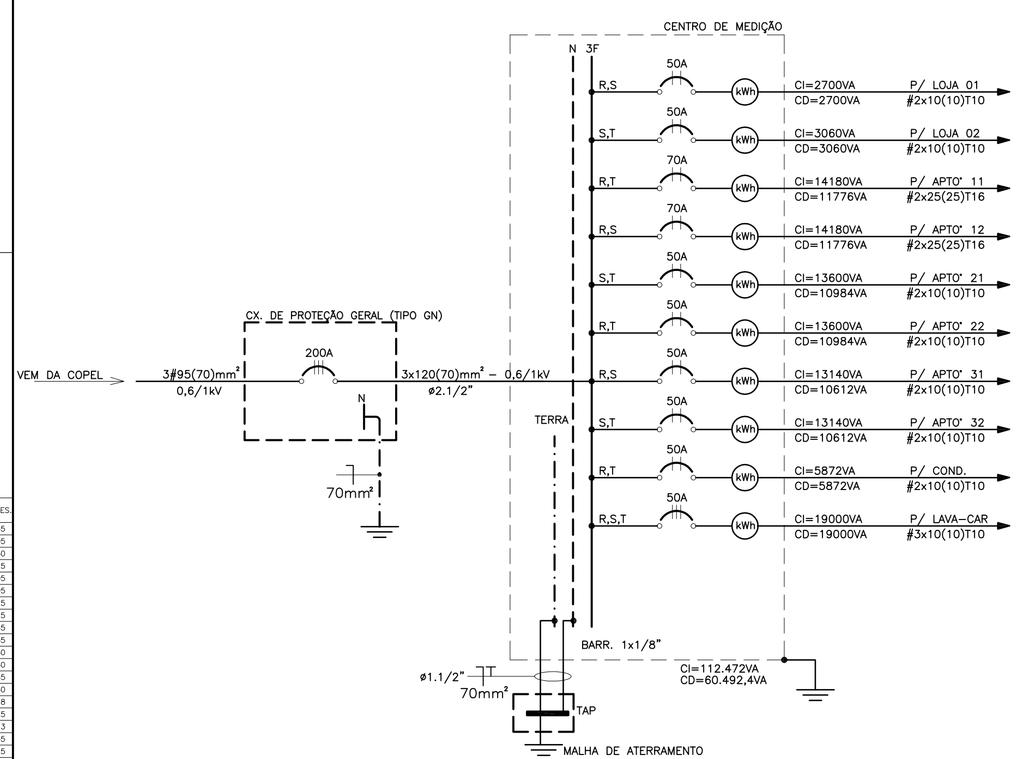

QUADRO DE CARGA GERAL (CENTRO DE MEDIÇÃO)

CENTRO DE MEDIÇÃO							
CIRCUITO	CARGA	CONDUTOR (mm2)	DISJUNTOR (A)	DEMANDA (VA)	FASE R (VA)	FASE S (VA)	FASE T (VA)
QD–LJ1	LOJA 01	2#10(10)T10	50(2ø)	2700	1500	1200	
QD–LJ2	LOJA 02	2#10(10)T10	50(2ø)	3060		1860	1200
QD–11	APARTAMENTO 11	2#25(25)T16	70(2ø)	11776	6097		5679
QD–12	APARTAMENTO 12	2#25(25)T16	70(2ø)	11776	6097	5679	
QD–21	APARTAMENTO 21	2#10(10)T10	50(2ø)	10984		5573	5411
QD–22	APARTAMENTO 22	2#10(10)T10	50(2ø)	10984	5573		5411
QD–31	APARTAMENTO 31	2#10(10)T10	50(2ø)	10612	5201	5411	
QD–32	APARTAMENTO 32	2#10(10)T10	50(2ø)	10612		5201	5411
QD–COND.	CONDOMÍNIO	2#10(10)T10	50(2ø)	5872	2936		2936
QD–LAVA–CAR	LAVA CAR	3#10(10)T10	50(3ø)	19000	6333,33	6333,33	6333,33
SOMA DAS DEMANDAS (VA)		–	–	97.376	33.737,33	31.257,33	32.381,33
DEMANDA DIVERSIFICADA (VA)		3x120(70) – 0,6/1kV	200(3ø)	60.492,4	20.958,5	19.417,8	20.116,1
CORRENTE (A)		–	–	–	165,03	152,9	158,4

COR	COR PLOT.	ESPES.
1	7	0,35
2	7	0,05
3	7	0,50
4	7	0,25
5	7	0,05
6	7	0,05
7	7	0,25
9	7	0,25
14	7	0,65
60	7	0,35
84	84	0,50
90	5	0,50
120	1	0,35
121	1	0,50
123	7	0,18
131	131	0,25
142	142	0,13
150	7	0,35
153	7	0,25
170	170	0,25
190	7	0,50
191	7	0,18
200	7	0,50
202	7	0,18
250	250	0,05
252	250	0,05

proprietário:

obra:
EDIFÍCIO EM ALVENARIA

responsável:

conteúdo:
PRUMADA DE ALIMENTADORES
PRUMADA DE ILUMINAÇÃO DAS ESCADAS
DIAGRAMA UNIFILAR DA ENTRADA

especificação:
ELÉTRICO

prancha:
05

desenho:	data:	escala:	arquivo:	vista:
JULIANA	ABRIL/2003	INDICADA	PRANCHA5.DWG	

FORMATO: A1(841x594mm)